БОРИСОВ
Монтажная компания
Борисова Дмитрия

«ИП Борисова Д. А»
606676. Нижегродская область, д. Новоликеево,
ул.Ленина 26/2. Тел:+7-831-266-88-68.
https://borisov-mk.ru/ Сот:+7-904-784-88-68

ПАСПОРТ ИЗДЕЛИЯ.
РУКОВОДСТВО ПО ЭКСПЛУАТАЦИИ

Локальные очистные сооружения хозяйственно-бытовых сточных вод

Аэрационная станция

Композит Аэро

ТУ 422113-001-43221556-2020

Композит Аэро .

г. Кстово
2021 г.

ИП Борисов Д А

Подп. и дата
Взам. инв. №
Инв. № дубл.
Подп. и дата
Инв. № подл.

СОДЕРЖАНИЕ

1 НАЗНАЧЕНИЕ 3
2 ТЕХНИЧЕСКИЕ ДАННЫЕ 4
3 КОМПЛЕКТНОСТЬ 7
4 УСТРОЙСТВО И ПРИНЦИП РАБОТЫ 8
5 УСТАНОВКА И МОНТАЖ 9
6 ЭКСПЛУАТАЦИЯ И ТЕХНИЧЕСКОЕ ОБСЛУЖИВАНИЕ 14
7 УПАКОВКА 16
8 ТРАНСПОРТИРОВКА И ХРАНЕНИЕ 17
СВИДЕТЕЛЬСТВО О ПРИЕМКЕ 18
ГАРАНТИЙНОЕ СВИДЕТЕЛЬСТВО 19

1. НАЗНАЧЕНИЕ

Аэрационная станция Альфа применяется для биологической очистки хозяйственно-бытовых и близких к ним по составу сточных вод, отводимых от индивидуальных жилых домов.

2. ТЕХНИЧЕСКИЕ ДАННЫЕ

Аэрационная станция Альфа имеет несколько модификаций, в зависимости от количества проживающих и уровня промерзания грунта. Модификации приведены в таблице 1

Таблица 1

Модель	Кол-во постоянно проживающих, max.	Производительность, м³/сутки	Габаритные размеры, мм		Глубина подземной части	Глубина лотка подводящего коллектора	Глубина лотка отводящего коллектора	Глубина лотка врезки отводящего напорного коллектора	Масса, кг.	Залповый сброс, м³
			a	b	c	d	e			
Альфа-5	5	0,8	2370	1200	2270	750	805	до 1000	80	0,3
Альфа -5 Лонг			2690	1200	2590	1250	1305	до 1700	90	
Альфа -8	8	1,2	2200	1500	2100	600	655	до 1000	100	0,5
Альфа -8 Лонг			2770	1500	2670	1200	1255	до 1500	112	
Альфа-10	10	1,5	2370	1700	2270	750	805	до 1000	110	0,8
Альфа -12	12	1,8	2370	1900	2270	750	805	до 1000	140	1

Станция рассчитана на биологическую очистку сточных вод, имеющих следующие характеристики, приведённые в таблице 2

Таблица 2

Показатель	Показатель на входе	Показатель на выходе
БПК, мг/л	Не более 375	3,0
ХПК, мг/л	Не более 525	5,0
Взвешенные вещества, мг/л	Не более 325	3,0

Технические характеристики стандартного компрессорного оборудования приведены в таблице 3

Таблица 3

Компрессор	
Напряжение (В)	220 – 230
Частота тока (Гц)	50
Мощность (кВт)	0,035 – 0,048
Шумовая характеристика (дб)	33 – 43
Масса (кг)	4,4 – 4,5

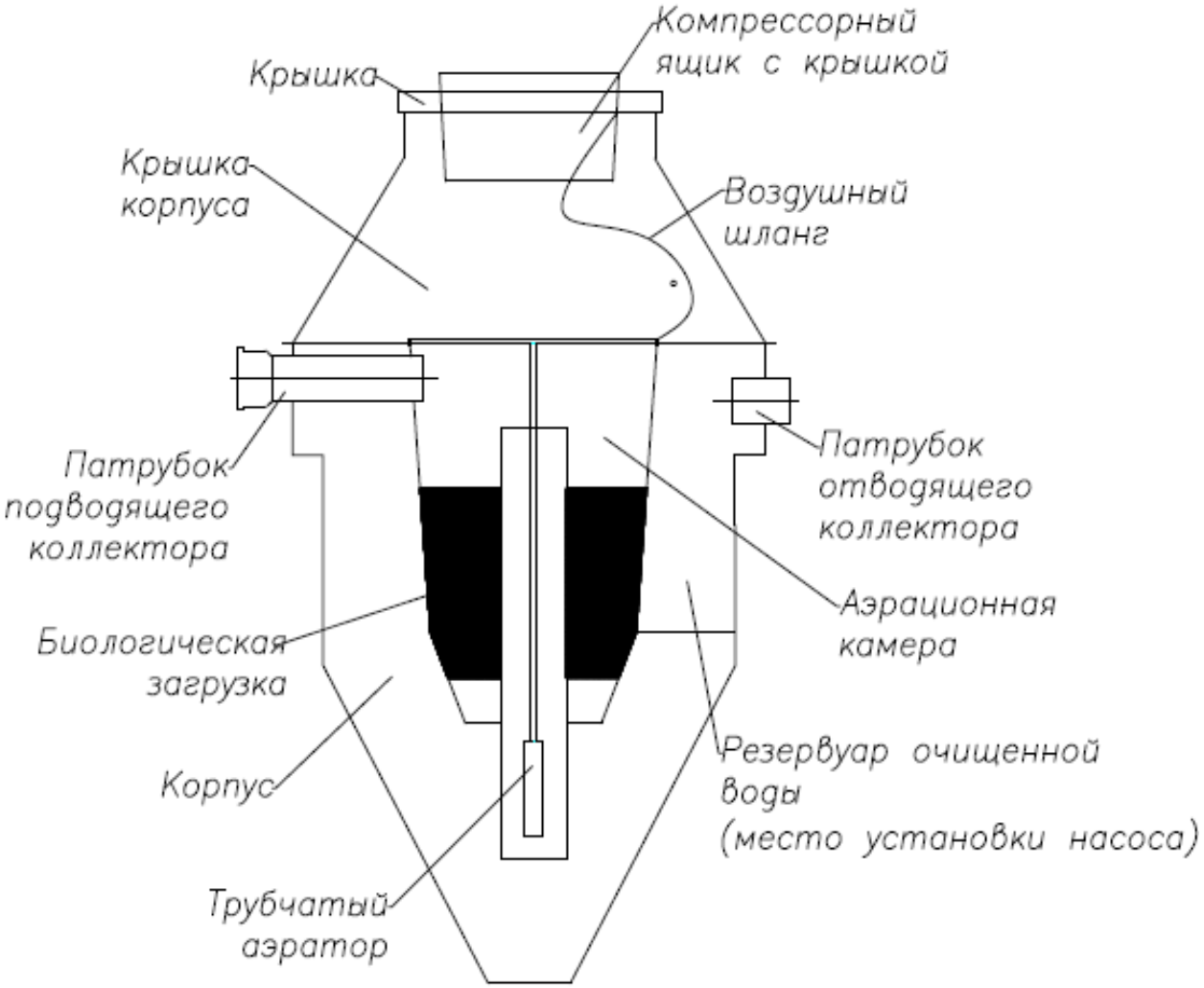

Подп. и дата	Взам. инв. №	Инв. № дубл.	Подп. и дата	Инв. № подп

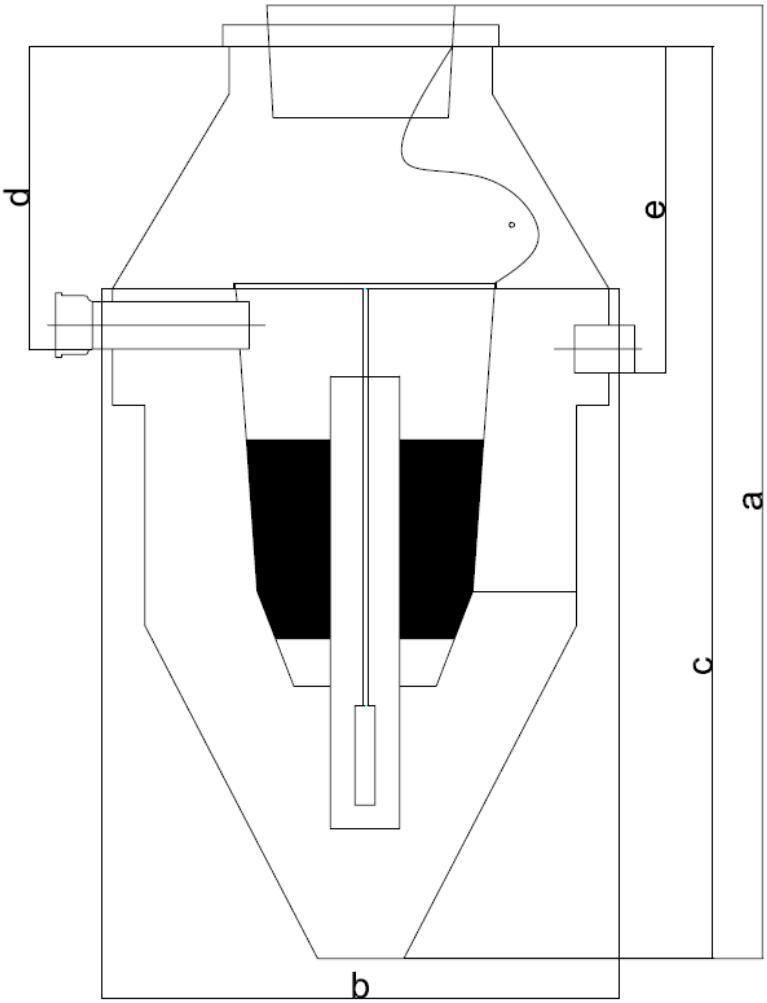

*** Изготовитель оставляет за собой право вносить изменения в конструкцию изделия не нарушающие нормальную эксплуатацию.*

**** Отклонения габаритных размеров корпуса от номинальных не должны превышать 100 мм. Отклонение отметок входящего, отводящего патрубка не должно превышать 20 мм.*

3. КОМПЛЕКТНОСТЬ

Комплект поставки аэрационной станции приведен в таблице 4.

Таблица 4

№ п/п	Наименование	Единица измерения	Кол-во
1	Корпус аэрационной станции в сборе с патрубками, аэрационной камерой, биозагрузкой и резервуаром очищенной воды	к-т.	1
2	Крышка корпуса аэрационной станции	шт.	1
3	Крышка аэрационной станции в сборе с компрессорным ящиком и крышкой компрессорного ящика	шт.	1
4	Трубчатый аэратор HYDRIG в сборе с воздушным шлангом	к-т.	1
5	Опора ПП 20 мм	шт.	2
6	Лента межфланцевая уплотнительная самоклеящаяся	шт.	1
7	Штуцер латунный 3/4"х25, наружная резьба	шт.	1
8	Муфта ПНД 3/4"х25, внутренняя резьба	шт.	1
9	Болт М6х30	шт.	20
10	Гайка М6	шт.	20
11	Шайба, усиленная М6 н/ж	шт.	40
12	Саморез	шт.	2
13	Хомут-стяжка	шт.	1
14	Кабельный ввод (гермоввод)	шт.	1
15	Компрессор	шт.	1
16	Копия экспертного заключения	шт.	1

4. УСТРОЙСТВО И ПРИНЦИП РАБОТЫ

Аэрационная станция Альфа представляет собой конусно-цилиндрическую вертикальную емкость, состоящую из корпуса и крышки корпуса. Корпус аэрационной станции состоит из наружной камеры, аэрационной камеры, камеры осаждения ила и взвешенных веществ (вторичный отстойник) и резервуара очищенной воды.

Принцип работы основан на применении технологии биологической очистки с применением активного ила (аэробных микроорганизмов), работающий во всем объеме очищаемой воды и на погружной биозагрузке при интенсивной аэрации. В центр аэрационной камеры осуществляется подача воздуха от компрессора, воздух необходим для поддержания жизнеспособности аэробных микроорганизмов и для внутренней рециркуляции очищаемой воды. В аэрационной камере происходит разложение органических веществ и образование активного ила. Из аэрационной камеры смесь активного или и воды попадает в наружную камеру (вторичный отстойник), где происходит гравитационное отделение (осаждение) ила от очищенной воды. Активный ил оседает в нижней части корпуса аэрационной станции, очищенная вода поступает в резервуар очищенной воды откуда вытекает из установки самотеком или принудительно насосом.

При кратковременном отключении электричества или неисправности компрессора станция переходит в режим работы септика, за счет разделенного на зоны объема и отсутствия принудительного перекачивания очищаемых сточных вод.

5. УСТАНОВКА И МОНТАЖ

Установка и применение Аэрационной станции Композит Аэро должно осуществляться с учетом требований СП 32.13330.2012, СП 30.13330.2012, СанПиН 2.1.5.980-00 и других существующих нормативных документов. При планировании системы необходимо учитывать ряд факторов: состав грунта, санитарные зоны, высоты стояния грунтовых вод (с учетом периода весеннего снеготаяния и дождевых осадков), требования СЭС данного района, доступность для техобслуживания. При выборе места установки консультируйтесь со специалистами.

Установку и монтаж системы необходимо проводить при помощи специализированной монтажной организации, имеющей опыт выполнения данных работ.

Прокладка самотечного коллектора:

Канализационную трубу из дома необходимо выводить согласно СП 131.13330.2012 Строительная климатология. Предусмотрено применение пластиковых труб диаметром 110 мм. При необходимости применения труб другого диаметра необходимо перед вводом в Станцию выполнить переход на трубу диаметром 110 мм.

Дно траншеи перед укладкой труб необходимо уплотнить для исключения провала труб. Уплотнение производится трамбовками или проливкой водой.

Во избежание засорения трубопровода укладку труб следует производить с уклоном 2-3 см на 1 м трубы. На поворотах необходимо использовать смотровые колодцы и для возможности прочистки. После укладки следует тщательно уплотнить пазухи трубопровода. Выпуски из Станции предусмотрены диаметром 110 мм. Для подсоединения входа или выхода к трубопроводу большего диаметра необходимо предусмотреть переходной элемент.

При обратной засыпке следует вручную присыпать трубы песком. Обратную засыпку производить после монтажа Станции.

Сборка и монтаж корпуса станции:

Последовательность монтажа:

1) Отрывка котлована; 2) Установка корпуса в котлован с выверкой его положения по уровню и частичной засыпкой песком; 3) Присоединение подводящей и отводящей трубы к Станции; 4) Присоединение воздушного шланга к трубе воздуховода; 5) Монтаж крышки корпуса; 6) Обратная засыпка песком и проливка водой.

При сборке и монтаже оборудования необходимо исключить попадание внутрь корпуса грунта и строительного мусора. При попадании в Станцию грунта и строительного мусора (песка, щебня и т.д.) происходит засорение Станции и, как следствие, потеря работоспособности.

Отрыть котлован под Станцию в соответствии с габаритными размерами корпуса, указанными в таблице №1 данного технического паспорта, для удобства монтажа оставив 0,5 метра с каждой стороны.

Для предотвращения обрушения стен котлована их необходимо закреплять щитами

с распорками по мере углубления, или производить отрывку котлована с устройством откосов (заложение откосов зависит от типа грунта). Дно котлована тщательно уплотняется трамбовкой или проливом водой.

1. Установить корпус в котлован

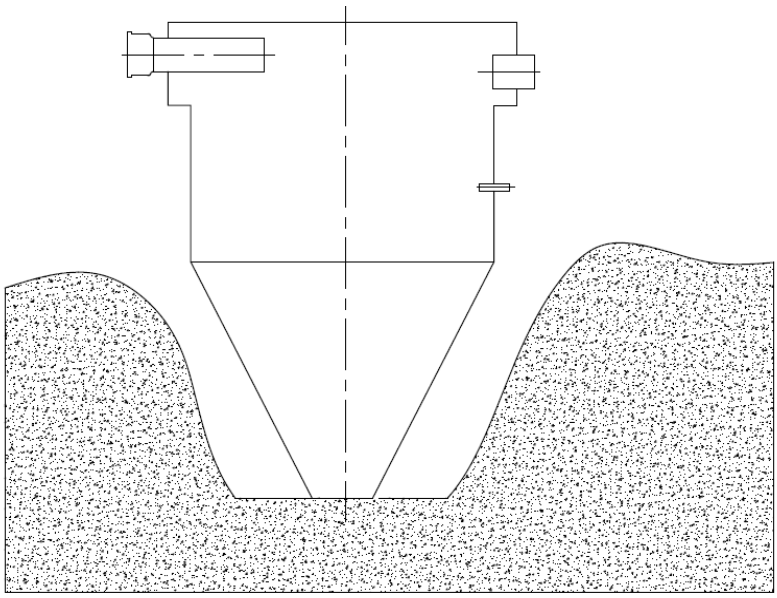

2. Засыпать первый слой песка (20–30 см) Выверить положение корпуса пузырьковым уровнем. Утрамбовать первый слой трамбовками или пролить водой.

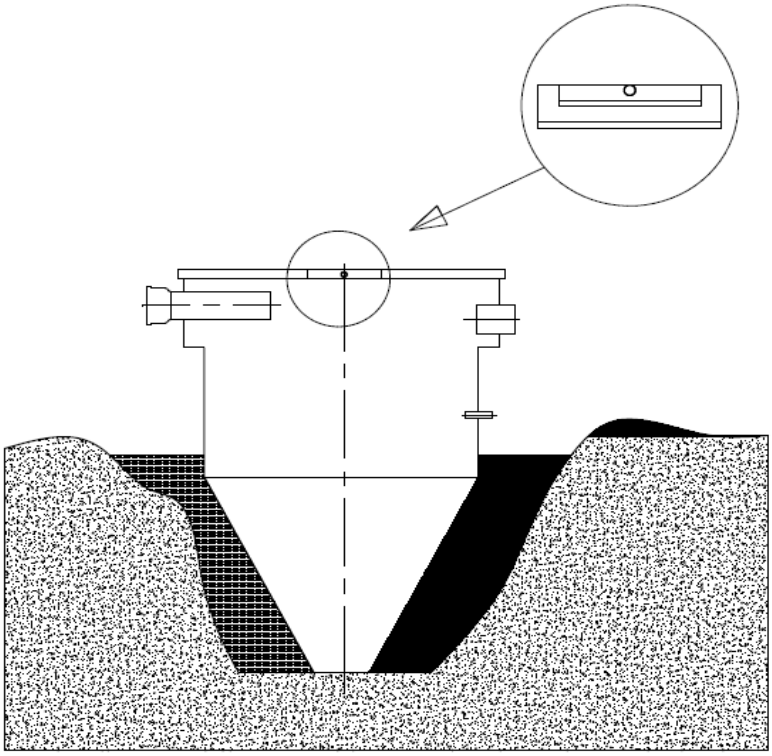

3. Залить в Станцию воду в уровень с засыпанным песком.

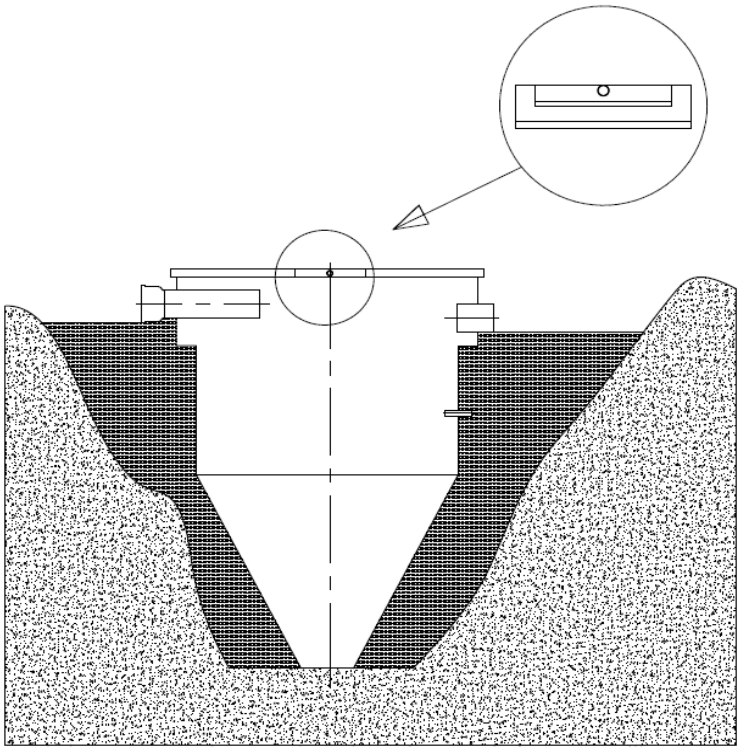

4. Выполняя последовательно вышеуказанные действия, засыпать корпус песком до уровня выводов подводящего и отводящего коллекторов.

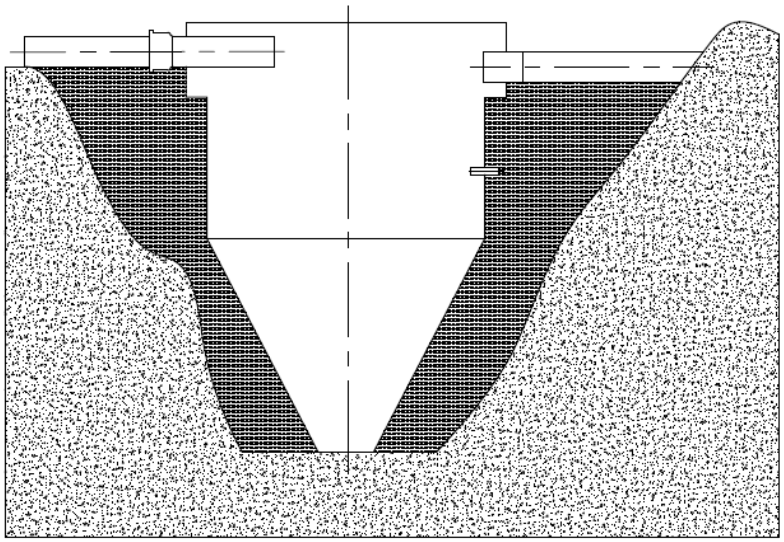

5. Собрать Станцию из двух частей. При соединении установленного в котлован корпуса с крышкой корпуса в необходимом порядке ошкурить соединяемые поверхности, на стык корпуса приклеить межфланцевый уплотнитель и стянуть равномерно распределенными по окружности болтами. При соединении корпуса с крышкой корпуса необходимо исключить попадание грунта и строительного мусора (песка, щебня и т.д.) в корпус Станции.

   В Станции с насосом принудительной откачки установить насос в резервуар очищенной воды внутри корпуса Станции и организовать напорную линию. Напорная линия представляет собой трубу ПНД диаметром 25 мм.

Подвести кабель электроснабжения к гермовводу на крышке корпуса станции. Ввести 2 метра (для Лонг 2,5 метра) кабеля в корпус через гермоввод. Согласно действующим правилам ПУЭ 2.3.84 по прокладке кабеля питания от дома до Станции в земляной траншее, кабель должен быть уложен в герметичной пластиковой гофротрубе в траншее глубиной не менее 0,7 м на отсыпку из песка. Впоследствии кабель засыпается просеянной землей без камней и острых предметов, которые способны повредить изоляцию кабельной линии. В случае необходимости прокладки кабеля под тротуаром или дорожками, укладка кабеля производится сверху кирпичом в один слой, после чего засыпается землей.

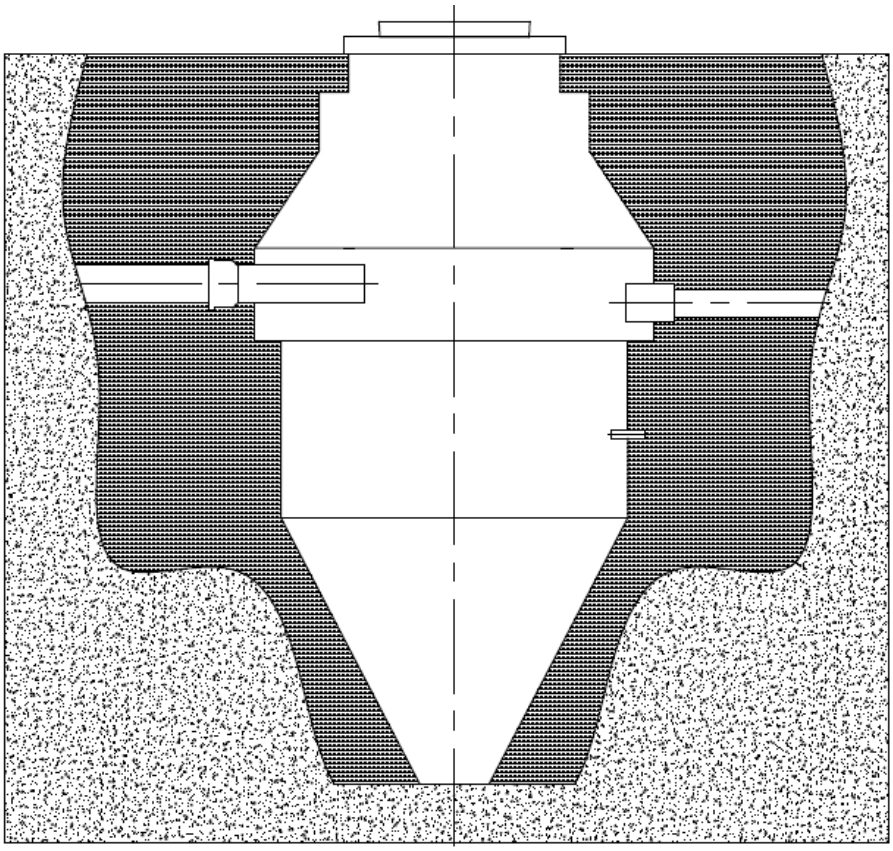

6. Ввести кабель снизу компрессорного ящика через гермоввод. Подключить электрощит.

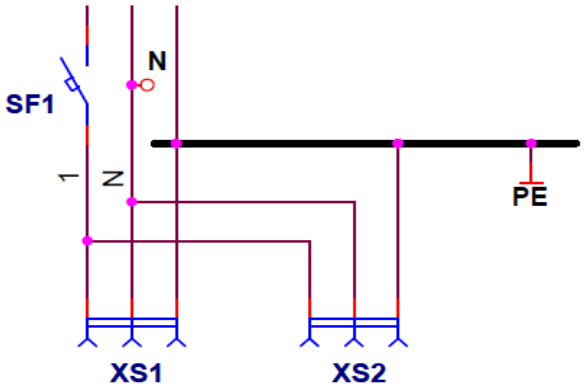

7. Установить компрессор в компрессорный ящик. Компрессорный ящик соединить с воздушным шлангом. Аэратор опустить в середину аэрационной камеры и закрепить на клипсы. Установить крышку станции.

Важно:

Засыпка производится слоями по 20-30 см с тщательным уплотнением каждого слоя и выверкой вертикальности по уровню. Необходимо обратить особое внимание на уплотнение грунта под трубами, чтобы избежать излома данных участков. Для правильной и эффективной работы Станции корпус должен быть смонтирован строго вертикально! После установки на дно, а также после засыпки каждого слоя необходимо проверять вертикальность монтажа строительным уровнемером.

Заключительный этап.

1. Выполнить обратную засыпку котлована и траншей в полном объеме, засыпку производить послойно с уплотнением каждого слоя вручную.

2. Заполнить Станцию чистой водой до уровня выходного коллектора.

3. Включить компрессор.

4. В местах обратной засыпки не рекомендуется выполнять работы по благоустройству до окончания весенних паводков очередного сезона.

5. Удостовериться, что в Станцию поступают сточные воды из дома и воздух от компрессора.

6. ЭКСПЛУАТАЦИЯ И ТЕХНИЧЕСКОЕ ОБСЛУЖИВАНИЕ

Для обеспечения надежной работы Станции необходимо соблюдать регламент технического обслуживания. Ежемесячно осматривать компрессорное оборудование на предмет поломок. Ежеквартально осматривать Станцию на предмет попадания крупного мусора и удалять его. Проверяйте состояние корпуса Станции не реже одного раза в год. Удалять осадок из Станции ежегодно ассенизационной машиной. Объем осадка 0,2 м³ Один раз в пять лет промывать биологическую загрузку струей воды под давлением. Обслуживание компрессорного оборудования осуществляется в соответствии с паспортом изделия. Обслуживание насосного оборудования осуществляется в соответствии с паспортом изделия. При возникновении проблемных ситуаций обращаться к специалистам компании.

Важно знать:
Откачка всего содержимого станции может привести к ее «всплытию».

Запрещается сброс в Станцию:

1. Строительного мусора, строительных материалов, строительных смесей, извести, цемента, песка и прочих отходов строительства;
2. Полимерных материалов и других биологически не разлагаемых соединений (средства контрацепции, гигиенические пакеты, сигаретные фильтры и т. д.);
3. Нефтепродуктов, горюче-смазочных материалов, красок, антифризов, растворителей, кислот, щелочей, спирта и т. д.;
4. Бытового садового мусора и прочих отходов садоводства;
5. Промывных вод фильтров бассейнов, содержащих дезинфицирующие компоненты;
6. Промывных вод от установок подготовки и очистки воды с применением марганцево-кислого калия или других внешних окислителей;
7. Большого количества стоков после отбеливания белья хлорсодержащих средствами;
8. Лекарственных препаратов;
9. Применение антисептических насадок с дозаторами на унитаз.

Важно знать:
Сброс в больших количествах всех вышеперечисленных материалов и веществ может привести к засорению Станции или отмиранию активного ила и как следствие – потере работоспособности.

6.1. ЭКСПЛУАТАЦИЯ СТАНЦИИ В «ЗИМНИЙ» ПЕРИОД.

1. Штатный режим:

Внутри Станции происходят процессы с выделением тепла. При температуре наружного воздуха не ниже -25°С и наличии не менее 25% паспортного притока хозяйственно-фекальных стоков, Станция не требует никаких специальных зимних профилактических мероприятий. При частых понижениях температуры ниже -25°С рекомендуется принять меры для предотвращения замерзания в зимних условиях. Это можно сделать несколькими способами:

- установить компрессор в отапливаемом помещении для подачи теплого воздуха в Станцию;

- в процессе монтажных работ сделать дополнительно теплоизоляцию стенок и крышки (применяются утепленные, которые устанавливаются поверх крышки Станции).

2. Консервация на зимний период:

Консервация производится при длительном отсутствии поступления стоков в Станцию.

Консервация производится специализированными организациями, уполномоченными ООО «Альфа-Композит».

Важно знать:

При консервации из Станции необходимо извлечь все электрооборудование (насос, компрессор), и хранить его согласно рекомендациям в руководстве по эксплуатации.

7. УПАКОВКА

Не требует специальной упаковки.

Упаковывается по требованию заказчика.

8. ТРАНСПОРТИРОВАНИЕ И ХРАНЕНИЕ

Транспортирование:

Транспортирование изделия производят любым видом транспорта в соответствии с правилами перевозки грузов, действующими на данном виде транспорта, и требованиями, установленными в договоре на поставку данной продукции.

При транспортировании необходимо использовать технологические опоры или ложементы с резиновой или войлочной прокладкой для предупреждения перенапряжений изделия.

При транспортировании изделия должны надежно крепиться стропами или ремнями. Необходимое число опор и мест крепления при транспортировании определяют расчетом.

При погрузочно-разгрузочных работах необходимо применять грузоподъемные средства, исключающие повреждения изделия.

Подъем изделия осуществляют в соответствии со схемами.

Запрещено производить подъем заполненного изделия.

Хранение:

Изделие следует хранить в складских помещениях, под навесом или на открытых площадках при температуре окружающей среды и относительной влажности не ниже, чем условия эксплуатации.

Изделие хранят в горизонтальном положении на технологических опорах или ложементах с резиновой или войлочной прокладкой.

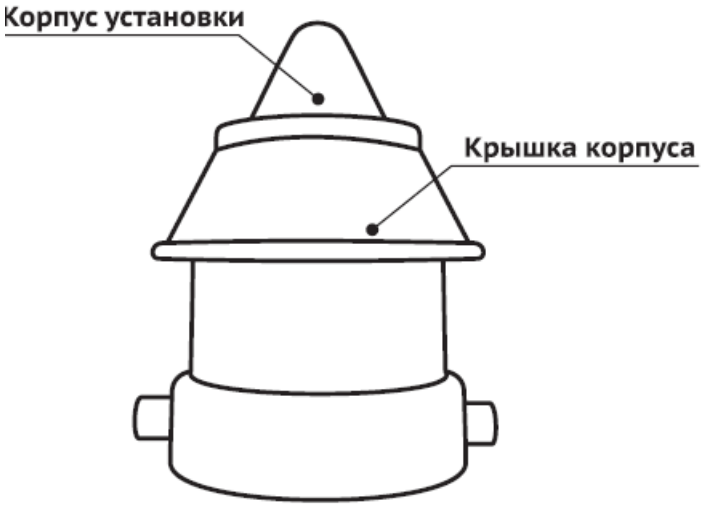

СВИДЕТЕЛЬСТВО О ПРИЁМКЕ

Композит Аэро.__ №

(наименование изделия) *(заводской номер)*

Изделие соответствует ТУ 422113-001-43221556-2020 и признано годным для эксплуатации.

Изготовитель: ООО «Альфа-Композит» по Заказу: ИП Борисов Д. А.

_____ _____ /_____/

(Должность) *(Личная подпись)* *(Расшифровка подписи)*

М.П.

_____

(число месяц год)

Товар получил в исправном состоянии, в полной комплектации, с условиями гарантии ознакомлен и согласен

Покупатель:_____

(Наименование покупателя)

_____ _____ /_____/

(Должность) *(Личная подпись)* *(Расшифровка подписи)*

М.П.

_____

(число месяц год)

ГАРАНТИЙНОЕ СВИДЕТЕЛЬСТВО

Композит Аэро.___ №

(наименование изделия) *(заводской номер)*

Дата отгрузки: _____

(число месяц год)

М.П.

Гарантия на корпус установки – 10 (десять) лет со дня отгрузки.

Условия гарантии:

1. Изделие должно быть смонтирована строго по горизонтальным и вертикальным осям. Дно котлована должно быть хорошо утрамбовано. Обратную засыпку производить послойно песком без крупных включений;
2. Если при монтаже изделия появятся грунтовые воды, то обратную засыпку производить с одновременным заполнением установки водой для сбалансирования внешней и внутренней нагрузки на корпус;
3. Исключить попадание в установку строительного мусора;
4. Эксплуатация изделия согласно Паспорту изделия. Руководству по эксплуатации;
5. Соответствие параметров количества и качества стоков на входе в установку;
6. Необходимо соблюдать правила гарантии.

Подп. и дата

Взам. инв. №

Инв. № дубл.

Подп. и дата

Инв. № подл.

г. Кстово
2021 г.
ИП Борисов Д А

БОРИСОВ
Монтажная компания
Борисова Дмитрия

Исготовитель: ООО «Альфа-Композит»
171256, Тверская область, г. Конаково, ул.Восточно-Промышленный район, д 16.
По заказу: «ИП Борисова Д. А»
606676. Нижегродская область, д. Новоликеево, ул.Ленина 26/2. Тел:+7-831-266-88-68.
https://borisov-mk.ru/ Сот:+7-904-784-88-68

Орган инспекции ООО «Гигиена-ЭКО-Кубань»
350007, г. Краснодар, ул. Индустриальная, 123, пом. 9 тел. (861) 245-10-81, 240-40-48,
E-mail: organ-inspekcii23@yandex.ru, сайт www.орган-инспекции.рф
Аттестат аккредитации № RA.RU.710250 от 16.11.2017г.

СОГЛАСОВАНО

Технический директор органа инспекции ООО «Гигиена-ЭКО-Кубань»

_____Р.А. Пустовалов

16.07.2020

УТВЕРЖДАЮ

Руководитель органа инспекции – Заместитель директора ООО «Гигиена-ЭКО-Кубань»

_____Е.А. Лонкина

16.07.2020

Экспертное заключение

№ 002212 от 16.07.2020

по результатам санитарно-эпидемиологической экспертизы продукции:
Локальные очистные сооружения сточных вод типа Альфа-ЛОС

1. Наименование нормативно-технической, проектной документации: Комплект документов.

2.Заявитель: ООО «Альфа-Композит», юр. адрес: 188309, Ленинградская обл., г. Гатчина, ул. Слепнева, д. 13, к.2, кв. 25, Российская Федерация
ИНН 4705085233, ОГРН 1204700001395

Производитель: ООО «Альфа-Композит», юр. адрес: 188309, Ленинградская обл., г. Гатчина, ул. Слепнева, д. 13, к.2, кв. 25, Российская Федерация; Адрес производства: 171256, Тверская обл., г. Конаково, ул. Восточно-Промышленный район, д. 1/1, Российская Федерация

3. Основание для проведения экспертизы: заявление доверенного лица ИП Тимошенко Е.А., 350011, Россия, Краснодарский край, г. Краснодар, ул. Стасова, 98, кв. 191, ИНН 234805513247 ОГРН 317237500194802 (по заказу ООО "Сертификация продукции", 600023, Владимирская область, г. Владимир, ул. Песочная, мкр Коммунар, дом 4, офис 6, Российская Федерация, ИНН 3329083944, ОГРН 1153340005576) № 002258/ОИ от 16.07.2020г.

4. Представленные на экспертизу (проектные) материалы:

- ТУ 422113-001-43221556-2020 «Локальные очистные сооружения сточных вод»
- Протокол № 06/98-537/ПР-20 от 02.07.2020 г., выданный: испытательный. лабораторный центр ФГБУ "Центр Государственного санитарно-эпидемиологического надзора" Управления делами Президента Российской Федерации (аттестат аккредитации № РОСС RU.0001.510440) 121359, г. Москва, ул. Маршала Тимошенко, д. 23.
- Макет этикетки.

5. Экспертиза проведена на соответствие:

- Единым санитарно-эпидемиологическим и гигиеническим требованиям к товарам, подлежащим санитарно-эпидемиологическому надзору (контролю), Утв. Решением комиссии Таможенного союза от 28.05.2010г. № 299.

6. В ходе экспертизы установлено:

Область применения: Для очистки хозяйственно-бытовых и близких к ним по составу сточных вод от индивидуальных жилых домов.

Продукция производится по: ТУ 422113-001-43221556-2020 «Локальные очистные сооружения сточных вод».

Экспертиза проведена в соответствии с действующими техническими регламентами, государственными санитарно-эпидемиологическими правилами и нормативами, государственными стандартами, с использованием методов и методик, утвержденных в установленном порядке. Схема и сроки проведения экспертизы соблюдены. Материалы экспертизы содержат обоснованные выводы о соответствии предмета экспертизы санитарно-эпидемиологическим правилам и нормативам.

Санитарно-эпидемиологическая экспертиза продукции проведена на соответствие требованиям Главы II. Раздел 3 «Требования к материалам, реагентам, оборудованию, используемым для водоочистки и водоподготовки», Единых санитарно-эпидемиологических требований к товарам, подлежащим санитарно-эпидемиологическому надзору (контролю), Утв. Решением комиссии Таможенного союза от 28.05.2010г. № 299

Для оценки опасности продукции использованы официальные сведения о химических, физических, токсических свойствах исходных веществ в технических условиях и результатов лабораторных исследований.

Для санитарно-эпидемиологической оценки продукции проведены лабораторные исследования образцов продукции на санитарно-химические и токсикологические показатели.

Качество выпускаемой продукции подтверждено лабораторными испытаниями:

Протокол № 06/98-537/ПР-20 от 02.07.2020 г., выданный: испытательный лабораторный центр ФГБУ "Центр Государственного санитарно-эпидемиологического надзора" Управления делами Президента Российской Федерации (аттестат аккредитации № РОСС RU.0001.510440) 121359, г. Москва, ул. Маршала Тимошенко, д. 23.

Показатели качества изделий являются типовыми и отвечают требованиям Главы II Раздел 3 «Требования к материалам, реагентам, оборудованию, используемым для водоочистки и водоподготовки», Единых санитарно-эпидемиологических требований к товарам, подлежащим санитарно-эпидемиологическому надзору (контролю), Утв. Решением комиссии Таможенного союза от 28.05.2010г. № 299.

РЕЗУЛЬТАТЫ ИСПЫТАНИЙ

Контролируемые показатели	Единицы измерения	НТД на методы исследования	Величина допустимого уровня	Результат испытания
Образец: Фрагмент корпуса установки				
Органолептические показатели				
Запах водной втяжки при 20°С, в баллах	балл	ГОСТ Р 57164-2016	не более 2	1
Привкус водной вытяжки при 20°С	балл	ГОСТ Р 57164-2016	не более 2	1
Цветность	градус	ГОСТ 31868-2012	не более 20	5,5
Мутность	ЕМФ	ГОСТ Р 57164-2016	не более 2,6	1,4
Осадок	-	Инструкция №880-71	отсутствует	отсутствует
Пенообразование	-	Инструкция №880-71	отсутствие стабильной крупнопузырчатой пены, высота мелкопузырча-той пены у стенок цилиндра – не выше 1мм	стабильная крупнопузырчатая пена отсутствует, высота мелкопузырчатой пены у стенок цилиндра – менее 1 мм
Физико-химические показатели				
Водородный показатель (водная вытяжка)	ед. pH	ПНД Ф 14.1:2:3:4.121-97	6 - 9	7,8

Величина окисляемости перманганатной	$мгO_2/л$	ПНД Ф 14.1:2:4.154-99	5,0	2,9
Санитарно – химические миграционные показатели Модельная среда – дистиллированная вода (по объему изделия) Время экспозиции – 30 суток. Температура раствора 20-22^{0}С (далее комнатная)				
Диметилтерефталат	$мг/дм^3$	МР 01.025-07	Не более 1,5	Менее 0,4
Стирол	$мг/дм^3$	МУК 4.1.3166-14	Не более 0,02	Менее 0,01
Этиленгликоль	$мг/дм^3$	Инструкция №880-71	Не более 1,0	Менее 0,1
Формальдегид	$мг/дм^3$	ПНД Ф 14.1;2.97-97	Не более 0,05	Менее 0,01
Ацетальдегид	$мг/дм^3$	МУК 4.1.3166-14	Не более 0,2	Менее 0,1
Спирт метиловый	$мг/дм^3$	МУК 4.1.3166-14	Не более 3,0	Менее 0,1
Фенол	$мг/дм^3$	ПНД Ф 14.1;2:4.182-2002	Не более 0,001	Менее 0,0001

Эффективность очистки локальных очистных сооружений сточных вод типа Альфа-ЛОС согласно ТУ 422113-001-43221556-2020:

- Взвешенные вещества, мг/л: до очистки, не более – 300;
после очистки, не более – 3.
- Азот аммонийный, мг/л: до очистки, не более – 30;
после очистки, не более – 2.
- БПК5, мг/л: до очистки, не более - 80;
после очистки, не более – 2.
- ХПК, мг/л: до очистки, не более – 100;
после очистки, не более – 10.
- СПАВ, мг/л: до очистки – 12;
после очистки, не более – 1.

Эффективность очистки по взвешенным веществам – 99%;
Эффективность очистки по азоту аммонийному – 95,2%;
Эффективность очистки БПК5 – 98,4%;
Эффективность очистки ХПК – 90,69%;
Эффективность очистки СПАВ – 96,7%;
Необходимые условия использования, хранения предусмотрены в технической документации.

Представлены образцы этикеток с указанием следующих данных:

- наименование продукции;
- правила применения;
- условия хранения и использования;
- наименование производителя и юридический адрес.

Заключение: Согласно представленной документации, подтверждающей безопасность изделия, результатам лабораторных исследований, продукция: Локальные очистные сооружения сточных вод типа Альфа-ЛОС, производитель: ООО «Альфа-Композит», юр. адрес: 188309, Ленинградская обл., г. Гатчина, ул. Слепнева, д. 13, к.2, кв. 25, Российская Федерация; Адрес производства: 171256, Тверская обл., г. Конаково, ул. Восточно-Промышленный район, д. 1/1, Российская Федерация, **соответствует** нормативам и требованиям Главы II. Раздел 3 «Требования к материалам, реагентам, оборудованию, используемым для водоочистки и водоподготовки», Единых санитарно-эпидемиологических требований к товарам, подлежащим санитарно-эпидемиологическому надзору (контролю), Утв. Решением комиссии Таможенного союза от 28.05.2010г. № 299.

Санитарный врач по общей гигиене Путинцев В.А.